小規模橋梁点検調書（1.橋梁概略諸元）

橋梁番号（分割番号）	68696 −0	フリガナ 橋梁名	ﾎｳｼﾞｮﾛｸｺﾞｳｷｮｳ 傍所6号橋	上下線 歩・車	分離なし 車道橋

市町村	見附市	管理区分	1	最新点検年月	2020/9

路線情報	道路種別	一級市町村道
	路線名	今町・田井線
	道路規格	種　級　設計速度　km/h
	緊急輸送道路	指定無し
構造諸元共通情報	路面位置	上路
	上部工構造形式	床版橋
	上部工材料	RC橋
	床版材料	RC床版
	下部工基礎	
	橋長	2.7 m　最大支間長　m
	連数・径間数	連　／　1 径間
	幅員構成 総幅員	6.80 m　／　拡幅部 なし
	幅員構成 内訳	車道 6.00 m　歩道 0.00 m
	適用示方書	
	橋格	
	重要度区分（耐震）	
	設計荷重	
	耐荷荷重	
	架設年次	昭和 47 年　月 竣工

維持管理情報	橋梁種別		橋
	有料区分		一般（無料）橋
	センサス		年次　区間番号
	交通量		台/日　大型車　台/日
	交通制限状況		通行制限無し
	迂回路		あり
	交差種別/名称		その他　農業用排水路
	交差種別/名称		
	交差種別/名称		
	河川種別/管理者		
	第三者被害危険性	道路管理者	なし
	第三者被害危険性	鉄道管理者	なし
	塩害区分		外
	海岸線からの概算距離		15.80 km
	凍結防止剤散布計画		
	塩害対策	塗装の有無	なし
	塩害対策	対策の有無	なし
	鋼部材防食	防食工法	
	鋼部材防食	塗装面積	m^2（高欄含む全塗装面積）

位置情報	地区			
	架橋位置	起点側	見附市	傍所町陳貝野
	架橋位置	終点側	見附市	傍所町陳貝野
	距離標		K	
	経度・緯度		E 138 −53 −26.44　N 37 −31 −13.41	
	道路台帳番号		図面番号　区間順序番号 −	

位置図

現地写真　全景（桁がわかる側面の写真）

現地写真　近景（路面のわかる写真）

備　考

・点検手法(徒歩及び梯子)
・点検時の交通規制方法(規制なし)
・健全度(C2、Ⅲ：早期措置段階)
・専用物件：なし

マイクロフィルム番号	−	～	−

橋梁番号（分割番号）	68696 -0	フリガナ 橋梁名	ﾎｳｼｮﾛｸｺﾞｳｷｮｳ 傍所6号橋	上下線	分離なし
				歩・車	車道橋

小規模橋梁点検調書（2.総合検査結果）

市町村	見附市	点検日	2020/9/3

会社名	旭調査設計株式会社	橋梁点検者	美濃川真也

総合検査結果

本橋は今町・田井線に架設されているRC床版橋である。架設から48年が経過している。
以下に主な損傷を記す。
上部工：床版に剥離が見られる。損傷が軽微であることから経過観察とする。
支承：目立った損傷は見られない。
下部工：両橋台で鉄筋が露出し腐食が著しい。補修が必要である。
路上：高欄が変形し、また広範囲にわたって錆が見られる。補修が必要である。
　　：舗装に凹凸が見られる。維持工事での対応が望ましい。

損傷の概要

大区分	中区分	小区分	健全度区分（最も悪いもの）	損傷の種類
上部工	床版		B1	剥離・鉄筋露出
下部工	橋台		C2	剥離・鉄筋露出,剥離・鉄筋露出
	橋脚		C2	剥離・鉄筋露出,剥離・鉄筋露出
	基礎		C2	剥離・鉄筋露出,剥離・鉄筋露出
路上	高欄		C1	錆、亀裂、ゆるみ・脱落
	舗装		B2	路面の凹凸

【参考】概略対策計画費用

上部工	下部工	支承部	路上	その他	合計
105,000	105,000	0	177,300	0	387,300

橋梁番号（分割番号）	68696 -0	フリガナ 橋梁名	ﾎｳｼｮﾛｸｺﾞｳｷｮｳ 傍所6号橋	上下線 歩・車	分離なし 車道橋	径間番号	－

小規模橋梁点検調書（3.径間別一般図）

市町村	見附市	点検日	2020/9/3

全体一般図

傍所6号橋　橋梁一般図

側面図

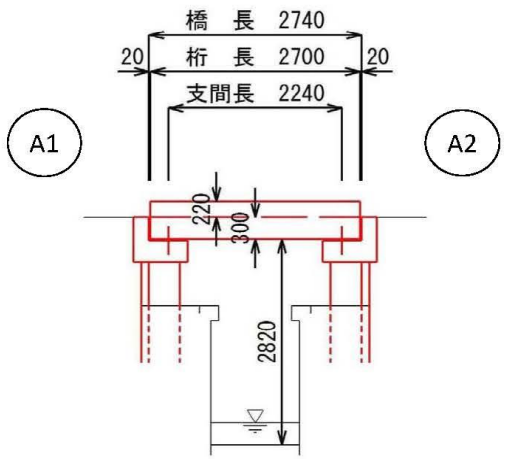

断面図

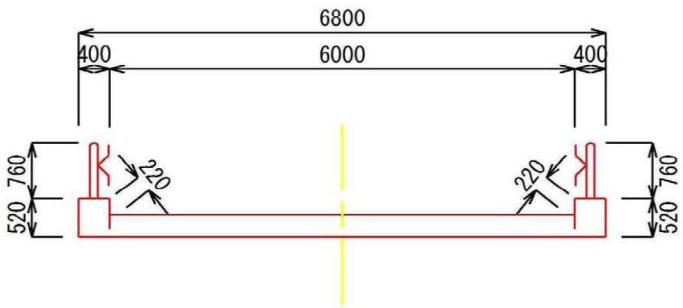

橋梁番号（分割番号）	68696 -0	フリガナ 橋梁名	ﾎｳｼｮﾛｸｺﾞｳｷｮｳ 傍所6号橋	上下線 歩・車	分離なし 車道橋	径間番号	1

小規模橋梁点検調書（3-2.径間別一般図）

市町村	見附市	点検日	2020/9/3

径間別一般図

傍所6号橋　橋梁一般図

側面図

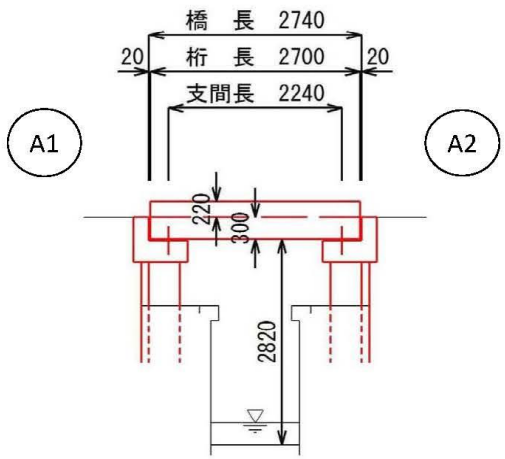

断面図

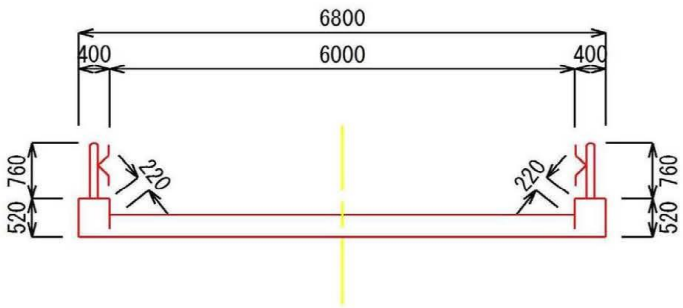

橋梁番号（分割番号）	68696 -0	フリガナ 橋梁名	ﾎｳｼｮﾛｸｺﾞｳｷｮｳ 傍所6号橋	上下線	分離なし	径間番号	1
				歩・車	車道橋		

小規模橋梁点検調書（4.現地状況写真）

市町村	見附市	点検日	2020/9/3

現地状況写真

写真番号	1	撮影年月日	2020/9/3
写真説明	正面	写真ファイル名	01.jpg

メモ

起点側からの望む

写真番号	2	撮影年月日	2020/9/3
写真説明	側面	写真ファイル名	02.jpg

メモ

左側が起点

写真番号	3	撮影年月日	2020/9/3
写真説明	路面	写真ファイル名	03.jpg

メモ

路面状況
起点側から望む

写真番号	4	撮影年月日	2020/9/3
写真説明	桁下面	写真ファイル名	04.jpg

メモ

桁下状況
下流側から望む

橋梁番号（分割番号）	68696 -0	フリガナ 橋梁名	ﾎｳｼｮﾛｸｺﾞｳｷｮｳ 傍所6号橋	上下線	分離なし	径間番号	1
				歩・車	車道橋		

小規模橋梁点検調書（4.現地状況写真）

市町村	見附市	点検日	2020/9/3

現地状況写真

写真番号	5	撮影年月日	2020/9/3
写真説明	下部工（A1橋台）	写真ファイル名	05.jpg

メモ

A1橋台
A2橋台下流側から望む

写真番号	6	撮影年月日	2020/9/3
写真説明	下部工（A2橋台）	写真ファイル名	06.jpg

メモ

A2橋台
A1橋台下流側から望む

写真番号	7	撮影年月日	2020/9/3
写真説明	支承（起点側）	写真ファイル名	07.jpg

メモ

A1橋台 下流側支承

写真番号	8	撮影年月日	2020/9/3
写真説明	支承（終点側）	写真ファイル名	08.jpg

メモ

A2橋台 下流側支承

橋梁番号（分割番号）	68696 -0	フリガナ 橋梁名	ﾎｳｼｮﾛｸｺﾞｳｷｮｳ 傍所6号橋	上下線	分離なし	径間番号	1
				歩・車	車道橋		

小規模橋梁点検調書（4.現地状況写真）

市町村	見附市	点検日	2020/9/3

現地状況写真

写真番号	9	撮影年月日	2020/9/3
写真説明	点検状況	写真ファイル名	09.jpg

メモ

写真番号	10	撮影年月日	2020/9/3
写真説明	点検状況	写真ファイル名	10.jpg

メモ

写真番号	11	撮影年月日	2020/9/3
写真説明	防護柵(左側)	写真ファイル名	11.jpg

メモ

写真番号	12	撮影年月日	2020/9/3
写真説明	地覆(左側)	写真ファイル名	12.jpg

メモ

橋梁番号（分割番号）	68696 -0	フリガナ 橋梁名	ﾎｳｼｮﾛｸｺﾞｳｷｮｳ 傍所6号橋	上下線	分離なし	径間番号	1
				歩・車	車道橋		

小規模橋梁点検調書（4.現地状況写真）

市町村	見附市	点検日	2020/9/3

現地状況写真

写真番号	13	撮影年月日	2020/9/3
写真説明	防護柵(右側)	写真ファイル名	13.jpg

メモ

写真番号	14	撮影年月日	2020/9/3
写真説明	地覆(右側)	写真ファイル名	14.jpg

メモ

写真番号	15	撮影年月日	2020/9/3
写真説明	伸縮装置(起点側)	写真ファイル名	15.jpg

メモ

写真番号	16	撮影年月日	2020/9/3
写真説明	伸縮装置(右側)	写真ファイル名	16.jpg

メモ

橋梁番号（分割番号）	68696 -0	フリガナ 橋梁名	ﾎｳｼｮﾛｸｺﾞｳｷｮｳ 傍所6号橋	上下線 歩・車	分離なし 車道橋	径間番号	1

小規模橋梁点検調書（5.損傷図）

市町村	見附市	点検日	2020/9/3

損傷図

損傷図（その１）

第１径間（桁下面）

損傷の種類	表　示	損傷の種類	表　示
ひびわれ		遊離石灰	
剥　離		漏　水	
鉄筋露出		その他	

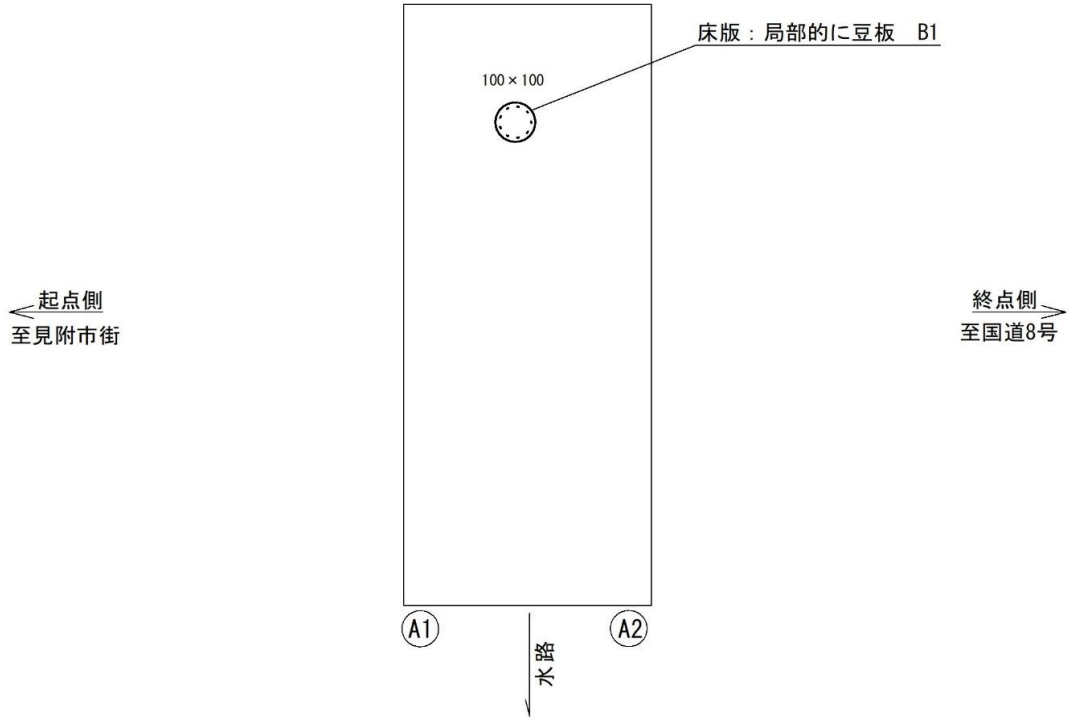

傍所6号橋

損傷図

損傷図（その２）

第１径間（Ａ１橋台・支承）

損傷の種類	表　示	損傷の種類	表　示
ひびわれ		遊離石灰	
剥　離		漏　水	
鉄筋露出		その他	

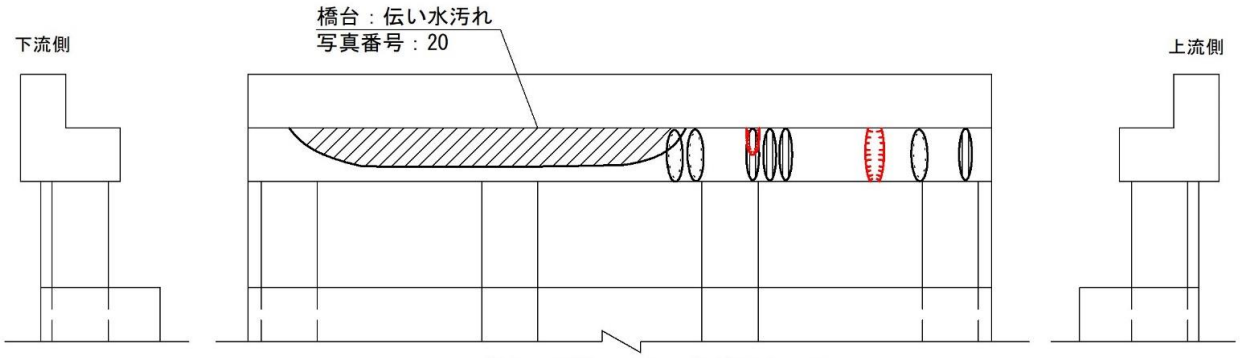

橋台：剥離・ウキ・鉄筋露出　C2
200×100×10（ウキ：１ヶ所，鉄筋露出：5ヶ所）
250×100×10（1ヶ所）

写真番号：1

パイルベント上部（全体）：表面錆　B1
写真番号：11～14

橋座面
Bh101

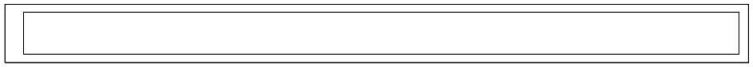

コーピング部に破損
写真番号：19

支承：損傷なし

傍所6号橋

損傷図

損傷図（その３）

第１径間（Ａ２橋台･支承）

損傷の種類	表　示	損傷の種類	表　示
ひびわれ		遊離石灰	
剥　離		漏　水	
鉄筋露出		その他	

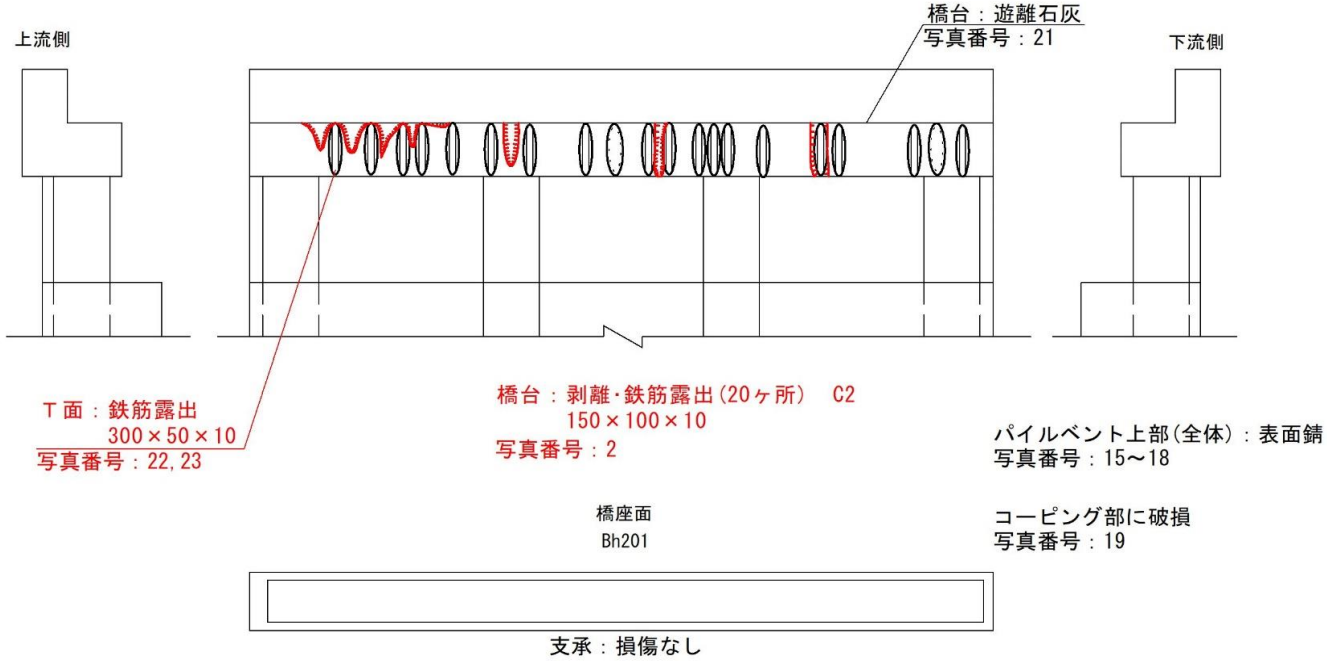

傍所6号橋

損傷図

損傷図（その４）
第１径間（橋面）

損傷の種類	表　示	損傷の種類	表　示
ひびわれ		遊離石灰	
剥　離		漏　水	
鉄筋露出		その他	

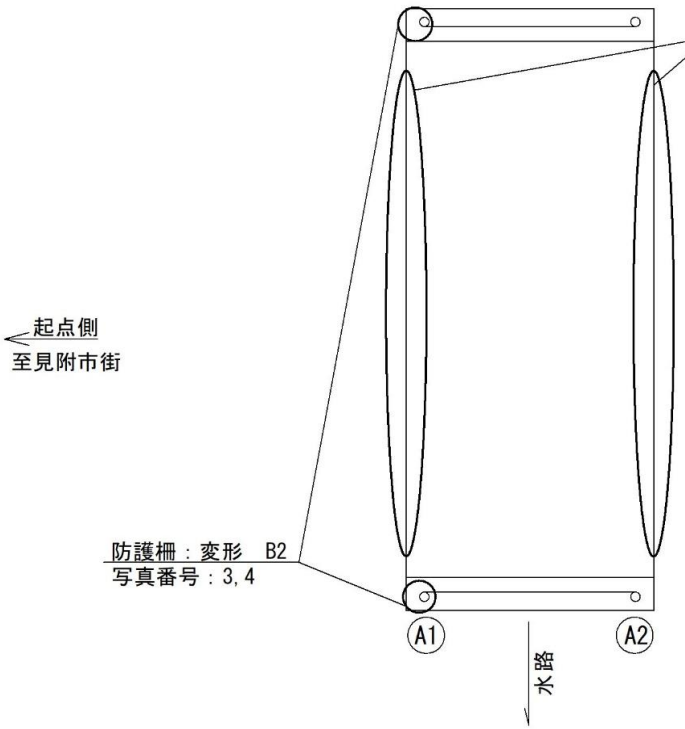

防護柵（全体）：表面錆-C1
写真番号：7，8

舗装：表面劣化
写真番号：9，10

地覆：表面劣化

伸縮装置：損傷なし

傍所6号橋

橋梁番号（分割番号）	68696 -0	フリガナ 橋梁名	ﾎｳｼｮﾛｸｺﾞｳｷｮｳ 傍所6号橋	上下線	分離なし	径間番号	1
				歩・車	車道橋		

小規模橋梁点検調書（6.損傷写真）

市町村	見附市	点検日	2020/9/3

損傷写真

写真番号	1	撮影年月日	2020/9/3
写真説明	橋台(起点側)	写真ファイル名	01.jpg
損傷程度		損傷の種類	

メモ

②剥離・鉄筋露出-C2
鉄筋が露出し、腐食している。

写真番号	2	撮影年月日	2020/9/3
写真説明	橋台(終点側)	写真ファイル名	02.jpg
損傷程度		損傷の種類	

メモ

②剥離・鉄筋露出-C2
鉄筋が露出し、腐食している。

写真番号	3	撮影年月日	2020/9/3
写真説明	高欄	写真ファイル名	03.jpg
損傷程度		損傷の種類	

メモ

①変形・欠損、破断-B2
局部的な損傷が見られる。

写真番号	4	撮影年月日	2020/9/3
写真説明	高欄	写真ファイル名	04.jpg
損傷程度		損傷の種類	

メモ

①変形・欠損、破断-B2
局部的な損傷が見られる。

橋梁番号（分割番号）	68696 -0	フリガナ 橋梁名	ﾎｳｼｮﾛｸｺﾞｳｷｮｳ 傍所6号橋	上下線	分離なし	径間番号	1
				歩・車	車道橋		

小規模橋梁点検調書（6.損傷写真）

市町村	見附市	点検日	2020/9/3

損傷写真

写真番号	5	撮影年月日	2020/9/3
写真説明	高欄	写真ファイル名	05.jpg
損傷程度		損傷の種類	

メモ

②錆、亀裂、ゆるみ・脱落-C1
広範囲にわたって錆が見られる。

写真番号	6	撮影年月日	2020/9/3
写真説明	高欄	写真ファイル名	06.jpg
損傷程度		損傷の種類	

メモ

②錆、亀裂、ゆるみ・脱落-C1
広範囲にわたって錆が見られる。

写真番号	7	撮影年月日	2020/9/3
写真説明	舗装	写真ファイル名	07.jpg
損傷程度		損傷の種類	

メモ

①路面の凹凸-B2
路面に凹凸が見られる。

写真番号	8	撮影年月日	2020/9/3
写真説明	舗装	写真ファイル名	08.jpg
損傷程度		損傷の種類	

メモ

①路面の凹凸-B2
路面に凹凸が見られる。

橋梁番号（分割番号）	68696 -0	フリガナ 橋梁名	ﾎｳｼｮﾛｸｺﾞｳｷｮｳ 傍所6号橋	上下線	分離なし	径間番号	1
				歩・車	車道橋		

小規模橋梁点検調書（6.損傷写真）

市町村	見附市	点検日	2020/9/3

損傷写真

写真番号	9	撮影年月日	2020/9/3
写真説明	舗装	写真ファイル名	09.jpg
損傷程度		損傷の種類	

メモ

その他
舗装面に劣化が見られる。

写真番号	10	撮影年月日	2020/9/3
写真説明	舗装	写真ファイル名	10.jpg
損傷程度		損傷の種類	

メモ

その他
舗装面に劣化が見られる。

写真番号	11	撮影年月日	2020/9/3
写真説明	パイルベント上部(起点側)	写真ファイル名	11.jpg
損傷程度		損傷の種類	

メモ

その他
表面錆が見られる。

写真番号	12	撮影年月日	2020/9/3
写真説明	パイルベント上部(起点側)	写真ファイル名	12.jpg
損傷程度		損傷の種類	

メモ

その他
表面錆が見られる。

橋梁番号（分割番号）	68696　-0	フリガナ 橋梁名	ﾎｳｼｮﾛｸｺﾞｳｷｮｳ 傍所6号橋	上下線 歩・車	分離なし 車道橋	径間番号	1

小規模橋梁点検調書（6.損傷写真）

市町村	見附市	点検日	2020/9/3

損傷写真

写真番号	13	撮影年月日	2020/9/3
写真説明	パイルベント上部(起点側)	写真ファイル名	13.jpg
損傷程度		損傷の種類	

メモ

その他
表面錆が見られる。

写真番号	14	撮影年月日	2020/9/3
写真説明	パイルベント上部(起点側)	写真ファイル名	14.jpg
損傷程度		損傷の種類	

メモ

その他
表面錆が見られる。

写真番号	15	撮影年月日	2020/9/3
写真説明	パイルベント上部(終点側)	写真ファイル名	15.jpg
損傷程度		損傷の種類	

メモ

その他
表面錆が見られる。

写真番号	16	撮影年月日	2020/9/3
写真説明	パイルベント上部(終点側)	写真ファイル名	16.jpg
損傷程度		損傷の種類	

メモ

その他
表面錆が見られる。

橋梁番号（分割番号）	68696 -0	フリガナ 橋梁名	ﾎｳｼｮﾛｸｺﾞｳｷｮｳ 傍所6号橋	上下線	分離なし	径間番号	1
				歩・車	車道橋		

小規模橋梁点検調書（6.損傷写真）

市町村	見附市	点検日	2020/9/3

損傷写真

写真番号	17	撮影年月日	2020/9/3
写真説明	パイルベント上部(終点側)	写真ファイル名	17.jpg
損傷程度		損傷の種類	

メモ

その他
表面錆が見られる。

写真番号	18	撮影年月日	2020/9/3
写真説明	パイルベント上部(終点側)	写真ファイル名	18.jpg
損傷程度		損傷の種類	

メモ

その他
表面錆が見られる。

写真番号	19	撮影年月日	2020/9/3
写真説明	コーピング部	写真ファイル名	19.jpg
損傷程度		損傷の種類	

メモ

その他
破損が見られる。

写真番号	20	撮影年月日	2020/9/3
写真説明	橋台(起点側)	写真ファイル名	20.jpg
損傷程度		損傷の種類	

メモ

その他
伝い水汚れが見られる。

橋梁番号（分割番号）	68696 -0	フリガナ 橋梁名	ﾎｳｼｮﾛｸｺﾞｳｷｮｳ 傍所6号橋	上下線	分離なし	径間番号	1
				歩・車	車道橋		

小規模橋梁点検調書（6.損傷写真）

市町村	見附市	点検日	2020/9/3

損傷写真

写真番号	21	撮影年月日	2020/9/3
写真説明	橋台(終点側)	写真ファイル名	21.jpg
損傷程度		損傷の種類	

メモ

その他
遊離石灰が見られる。

写真番号	22	撮影年月日	2020/9/3
写真説明	T面(終点側)	写真ファイル名	22.jpg
損傷程度		損傷の種類	

メモ

その他
鉄筋露出が見られる。

写真番号		撮影年月日	
写真説明		写真ファイル名	
損傷程度		損傷の種類	

メモ

写真番号		撮影年月日	
写真説明		写真ファイル名	
損傷程度		損傷の種類	

メモ